ヒーティング民地石基本(穴あり、VU40パイプ付き)
(100×120×600mm)

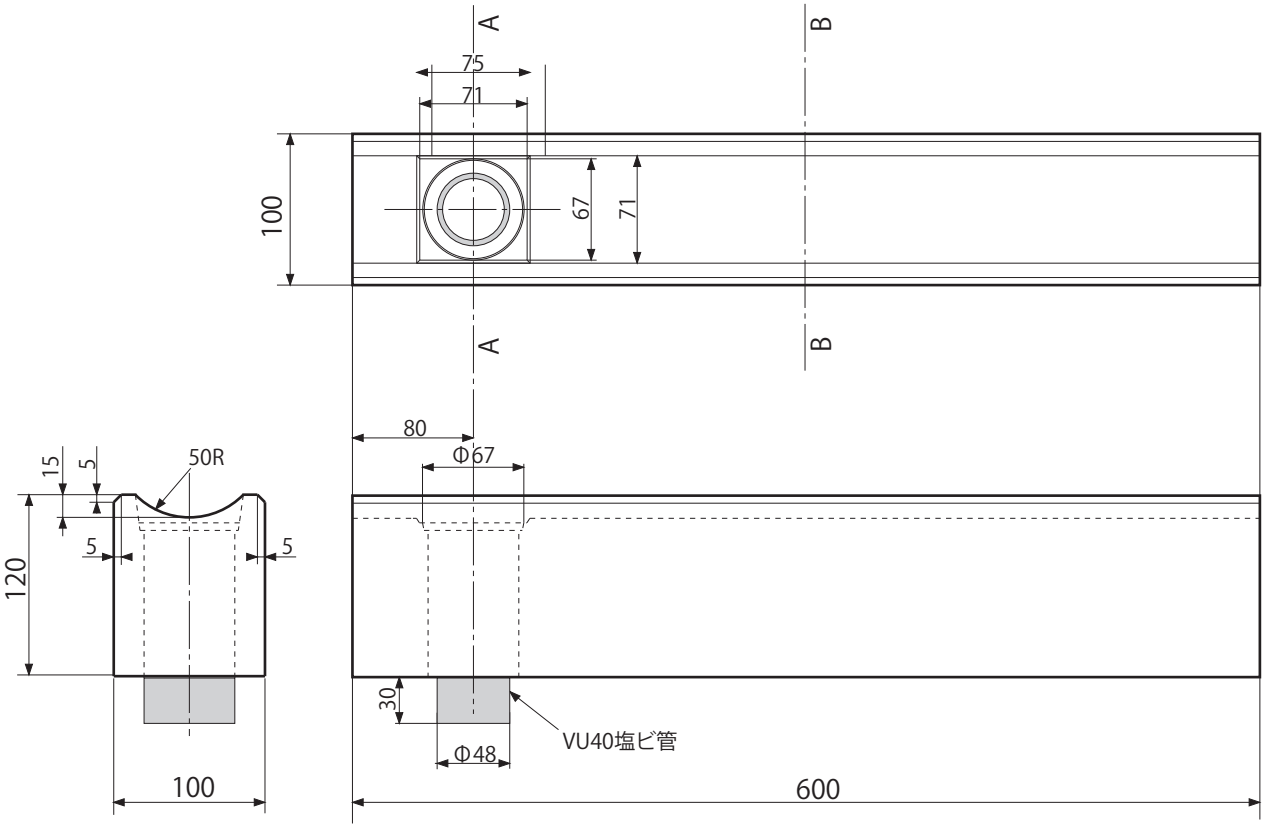

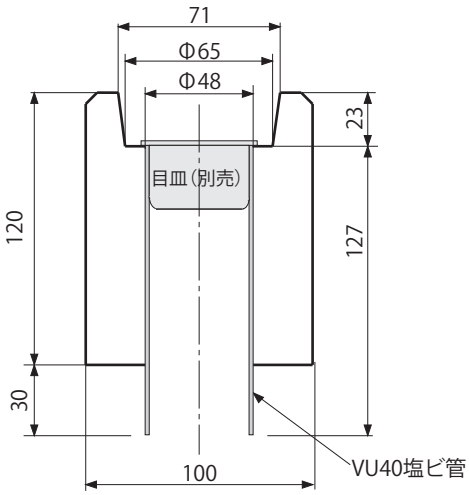

A-A断面

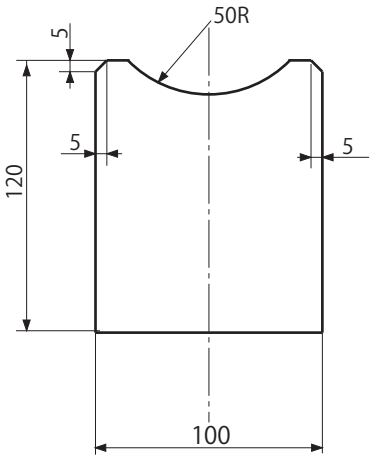

B-B断面

重量　15kg

㈱ヒノデコンクリート
北海道江別市工栄町７番地６
TEL ： 011-385-0960
FAX ： 011-384-8596