L型土止めブロック（H300額縁タイプ 1/2）

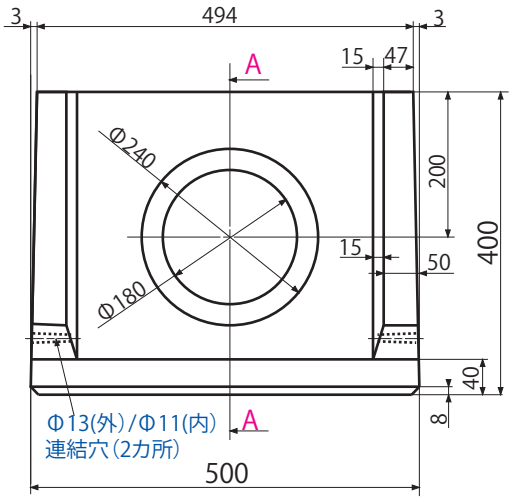

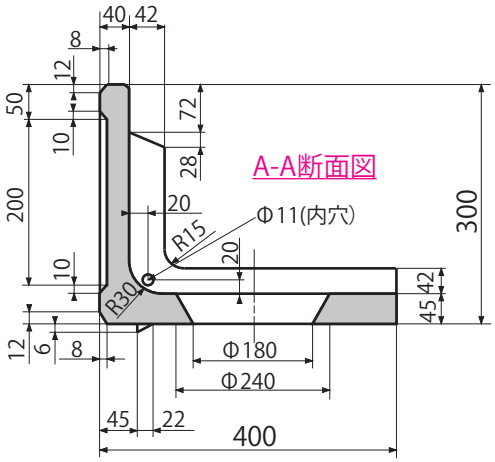

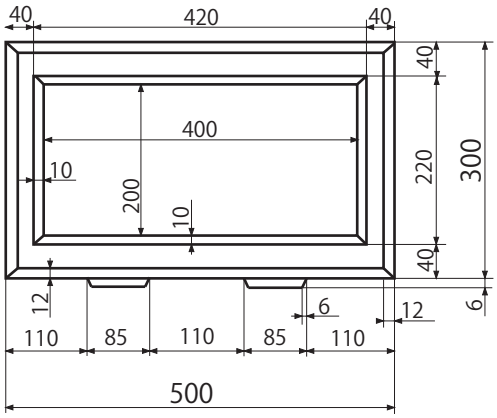

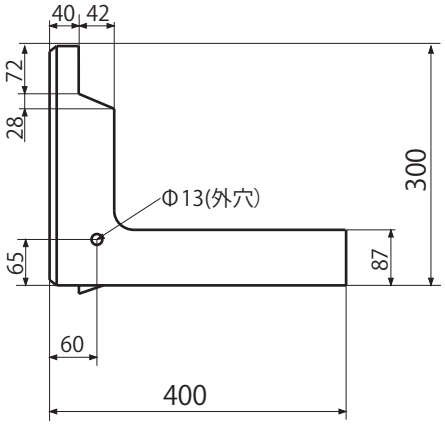

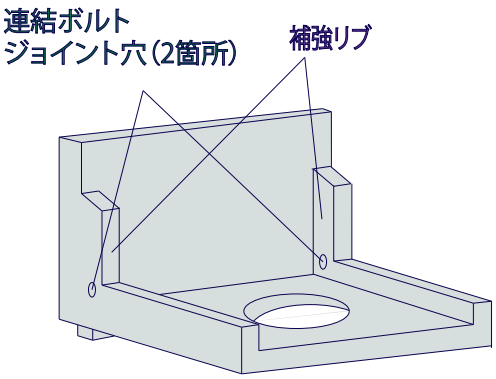

重量　32kg

㈱ヒノデコンクリート
北海道江別市工栄町７番地６
TEL ： 011-385-0960
FAX ： 011-384-8596